LISTA DE PEÇAS DE REPOSIÇÃO/ SPARE PART LIST

CARRETAS LUMA 7000/11000

VERSAO 2 - 06/2017

LUMA Implementos Agrícolas

TENDO DÚVIDAS NÃO ADIVINHE, PERGUNTE.

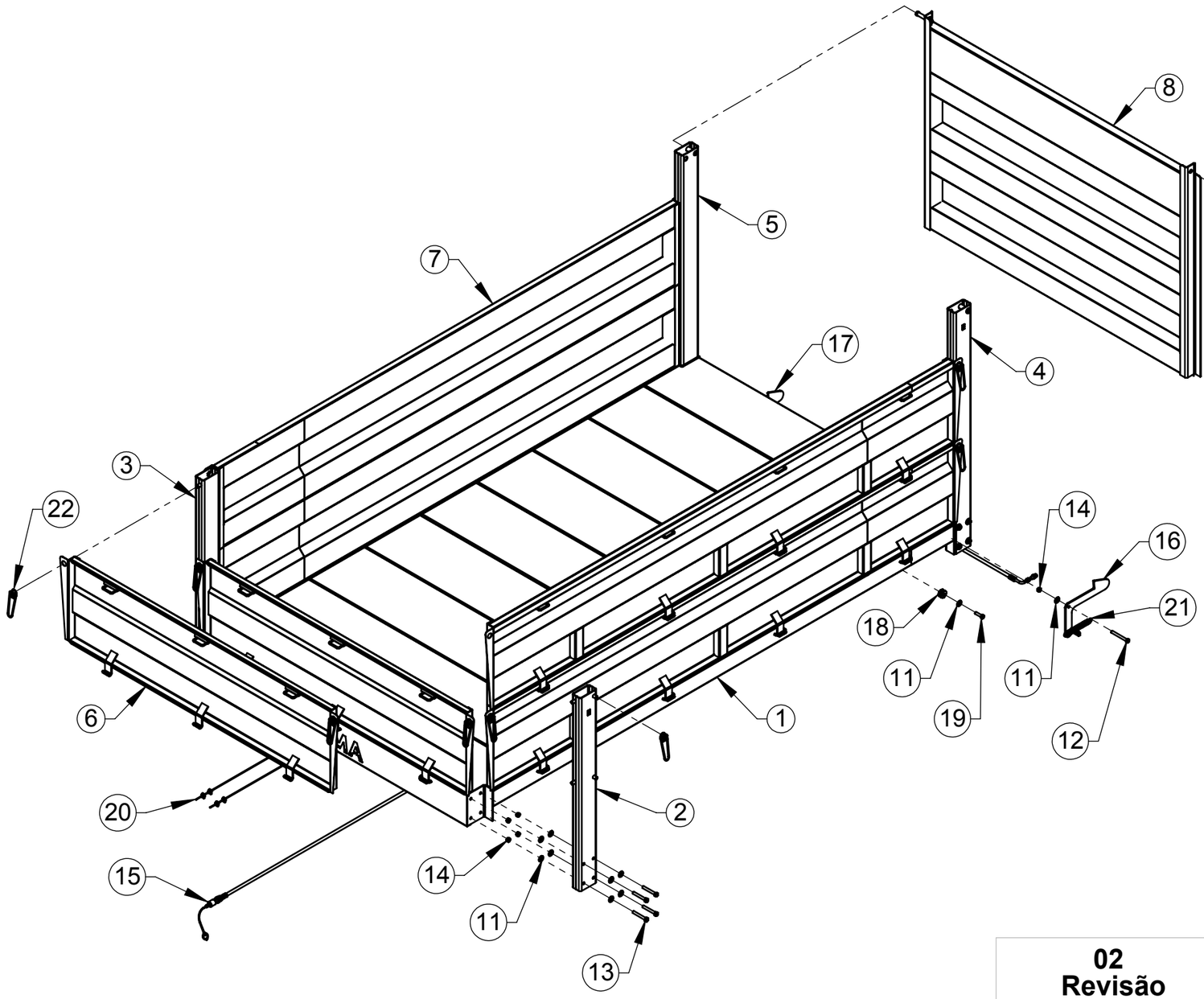

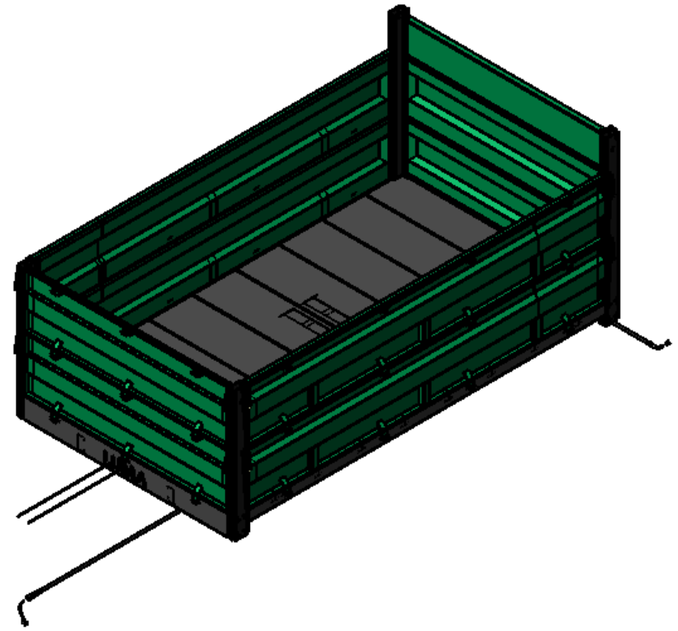

ITEM	QTDE.	Código	Nome
22	12	C066597	Porca de Carroceria 5/8" com Arruela
21	2	6801186	Mola ø24x180x4mm
20	2	C055380	Cabo de Abertura da Tampa Montado
19	2	2914935	Paraf. Sext. M12 x 45 DIN 24017 - 92 8.8 ZN
18	2	C050434	Roldana
17	1	C077314	Trava Traseira 7000 Direita Conjunto
16	1	C077313	Trava Traseira 7000 Esquerda Conjunto
15	1	C077161	Mangueira Hidraulica 7000 Cj
14	18	2915410	Porca Sext. Autofr. M12 Classe8 ZN ISO 10511-97
13	16	2915047	Parafuso Sextavado M12 x 90 DIN-931 8.8 ZN
12	2	2914941	Parafuso Sextavado M12 x 110 8.8 Zincado
11	39	2900616	Arruela Lisa ø 1/2" Zincada
10	2	2911705	Contra - Pino 5 x 50 CONFORME NBR 6378 - 74
9	2	C070403	Eixo da Tampa Traseira
8	1	C077291	Tampa Traseira Nova 7000 Cj
7	4	C077173	Lateral Inferior Cj
6	2	C077171	Tampa Frontal Cj
5	1	C077148	Coluna Traseira Direita Conjunto
4	1	C077147	Coluna Traseira Esquerda Conjunto
3	1	C077146	Coluna Dianteira Direita Conjunto
2	1	C077145	Coluna Dianteira Esquerda Conjunto
1	1	C077138	Assoalho Cj

02
Revisão

Revisão	Item	Data	Elaborado	CLP	Modificação
02		10/12/15	Edmilson		Padronizado as Tampas c/ Gancho
01		14/10/15	Edmilson		Alterado para Sistema de Cabo de Aço
00		20set2012	erno		Item Novo

ESTE DESENHO E AS INFORMAÇÕES NELE CONTIDAS SÓ PODEM SER TRANSMITIDAS A TERCEIROS SOB NOSSA AUTORIZAÇÃO.

DESENHADO POR:	DATA:	APROVADO POR:	DATA:	PESO LÍQ:.
erno	31jul2012			809.05 Kg

SWCAD
Proibido Alteração Manual

MATERIAL:	CÓDIGO DO MATERIAL:
Vide Desenho	--
NOME:	**CÓDIGO:**
Caçamba Cj (Mont.)	C077100

TENDO DÚVIDAS NÃO ADIVINHE, PERGUNTE.

TOLERÂNCIA NÃO ESPECIFICADA VIDE ET(s) - 005

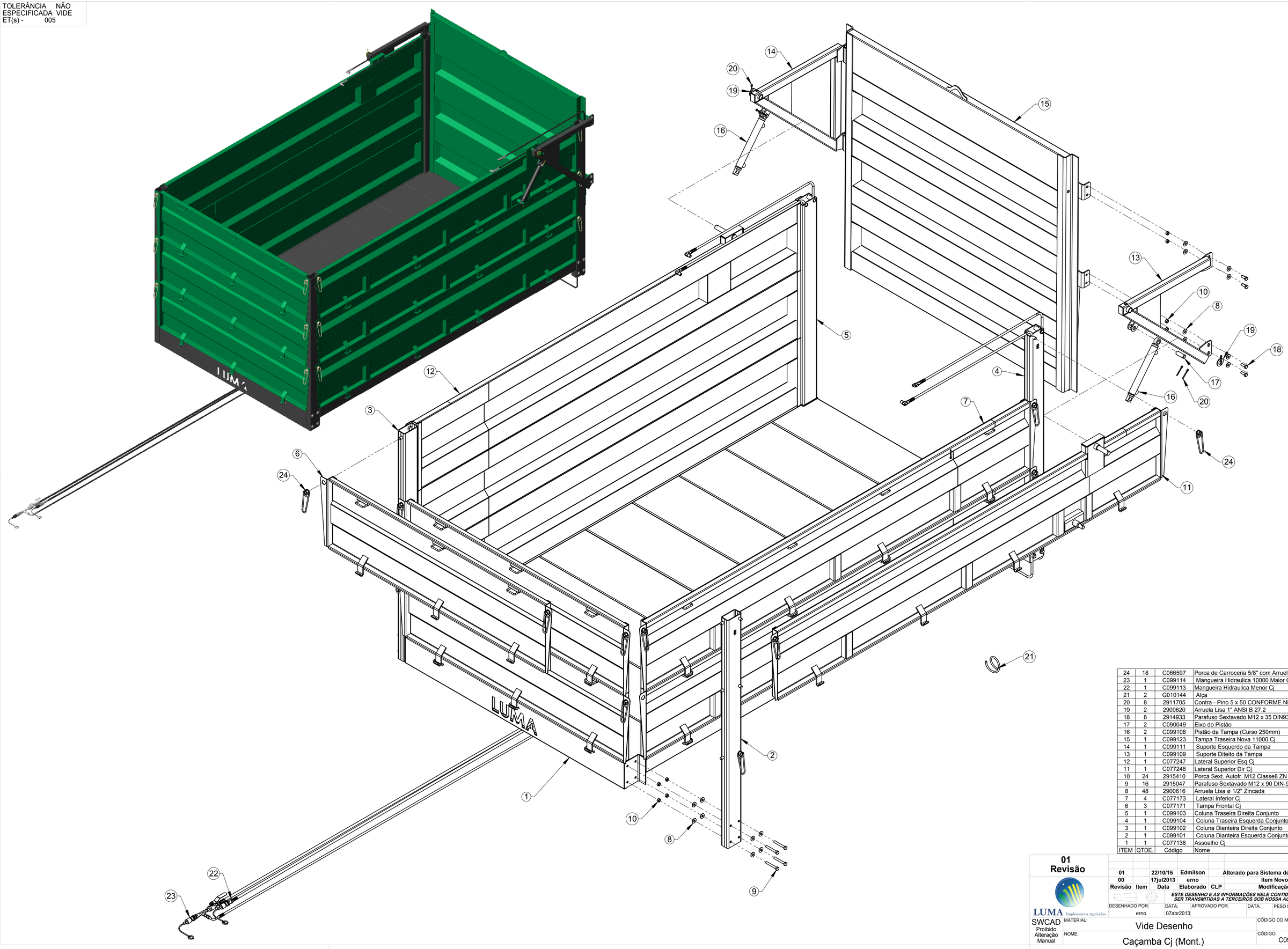

ITEM	QTDE.	Código	Nome
24	18	C066597	Porca de Carroceria 5/8" com Arruela
23	1	C099114	Mangueira Hidraulica 10000 Maior Cj
22	1	C099113	Mangueira Hidraulica Menor Cj
21	2	G010144	Alça
20	8	2911705	Contra - Pino 5 x 50 CONFORME NBR 6378 - 74
19	2	2900620	Arruela Lisa 1" ANSI B 27.2
18	8	2914933	Parafuso Sextavado M12 x 35 DIN933 8.8 Zincado
17	2	C090049	Eixo do Pistão
16	2	C099108	Pistão da Tampa (Curso 250mm)
15	1	C099123	Tampa Traseira Nova 11000 Cj
14	1	C099111	Suporte Esquerdo da Tampa
13	1	C099109	Suporte Diteito da Tampa
12	1	C077247	Lateral Superior Esq Cj
11	1	C077246	Lateral Superior Dir Cj
10	24	2915410	Porca Sext. Autofr. M12 Classe8 ZN ISO 10511-97
9	16	2915047	Parafuso Sextavado M12 x 90 DIN-931 8.8 ZN
8	48	2900616	Arruela Lisa ø 1/2" Zincada
7	4	C077173	Lateral Inferior Cj
6	3	C077171	Tampa Frontal Cj
5	1	C099103	Coluna Traseira Direita Conjunto
4	1	C099104	Coluna Traseira Esquerda Conjunto
3	1	C099102	Coluna Dianteira Direita Conjunto
2	1	C099101	Coluna Dianteira Esquerda Conjunto
1	1	C077138	Assoalho Cj

01
Revisão

Revisão	Item	Data	Elaborado	CLP	Modificação
01		22/10/15	Edmilson		Alterado para Sistema de Cabo de Aço
00		17jul2013	erno		Item Novo

LUMA Implementos Agrícolas

ESTE DESENHO E AS INFORMAÇÕES NELE CONTIDAS SÓ PODEM SER TRANSMITIDAS A TERCEIROS SOB NOSSA AUTORIZAÇÃO.

DESENHADO POR:	DATA:	APROVADO POR:	DATA:	PESO LÍQ.:
erno	07abr2013			1152.99 Kg

SWCAD
Proibido Alteração Manual

MATERIAL: Vide Desenho

CÓDIGO DO MATERIAL: --

NOME: Caçamba Cj (Mont.)

CÓDIGO: C099100

TENDO DÚVIDAS NÃO ADIVINHE, PERGUNTE.

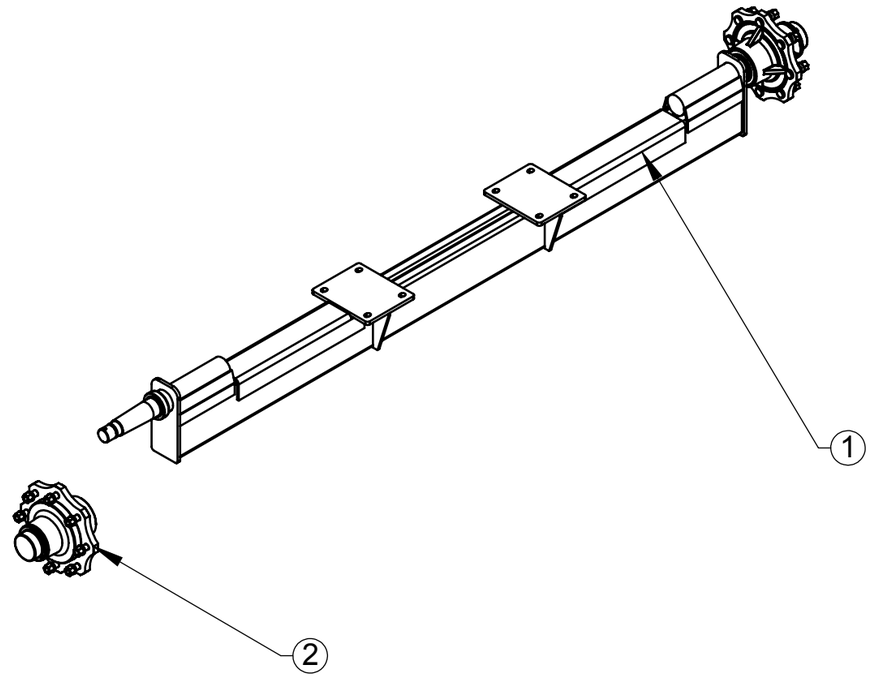

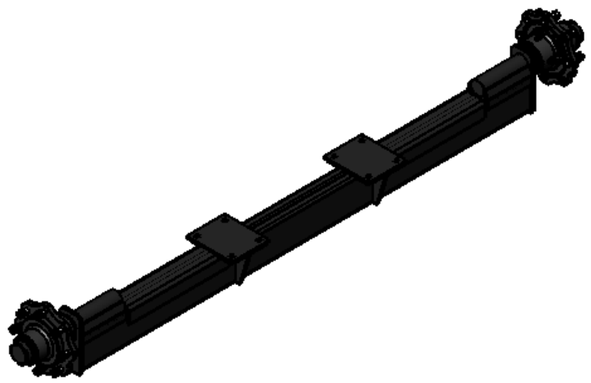

ITEM	QTDE.	Código	Nome
2	2	C077251	Cubo da Roda 8 Furos Montado
1	1	C077264	Eixo Maior Dobrado Cj

01
Revisão

Revisão	Item	Data	Elaborado	CLP	Modificação
01	A	07jan2014	erno		Era C077119
00		22ago2013	erno		Item Novo

ESTE DESENHO E AS INFORMAÇÕES NELE CONTIDAS SÓ PODEM SER TRANSMITIDAS A TERCEIROS SOB NOSSA AUTORIZAÇÃO.

DESENHADO POR:	DATA:	APROVADO POR:	DATA:	PESO LÍQ:.
erno	21ago2013			249.50 Kg

SWCAD
Proibido Alteração Manual

MATERIAL:	CÓDIGO DO MATERIAL:
Vide Desenho	--
NOME:	**CÓDIGO:**
Eixo Quadrado Maior Montado	C077253

TENDO DÚVIDAS NÃO ADIVINHE, PERGUNTE.

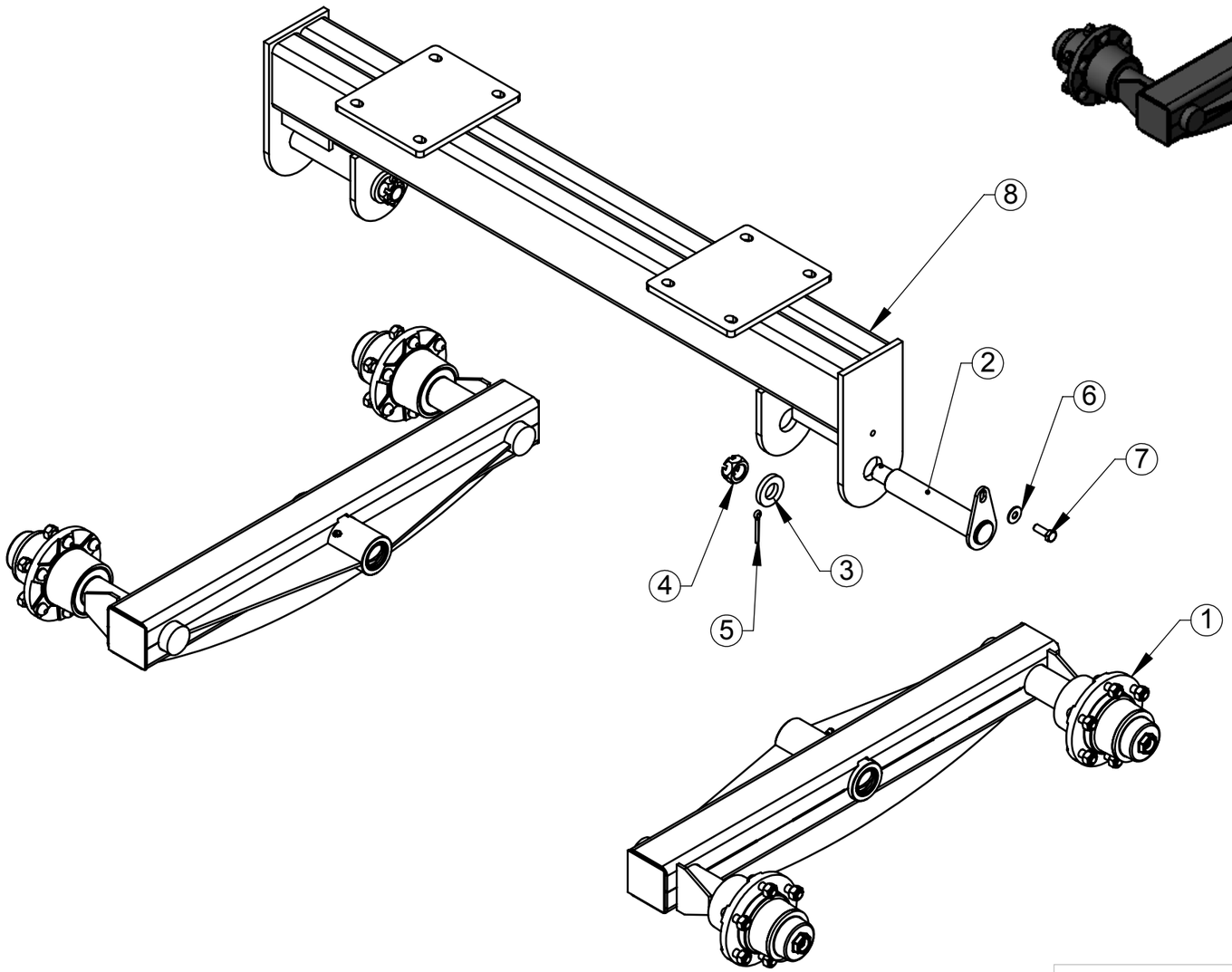

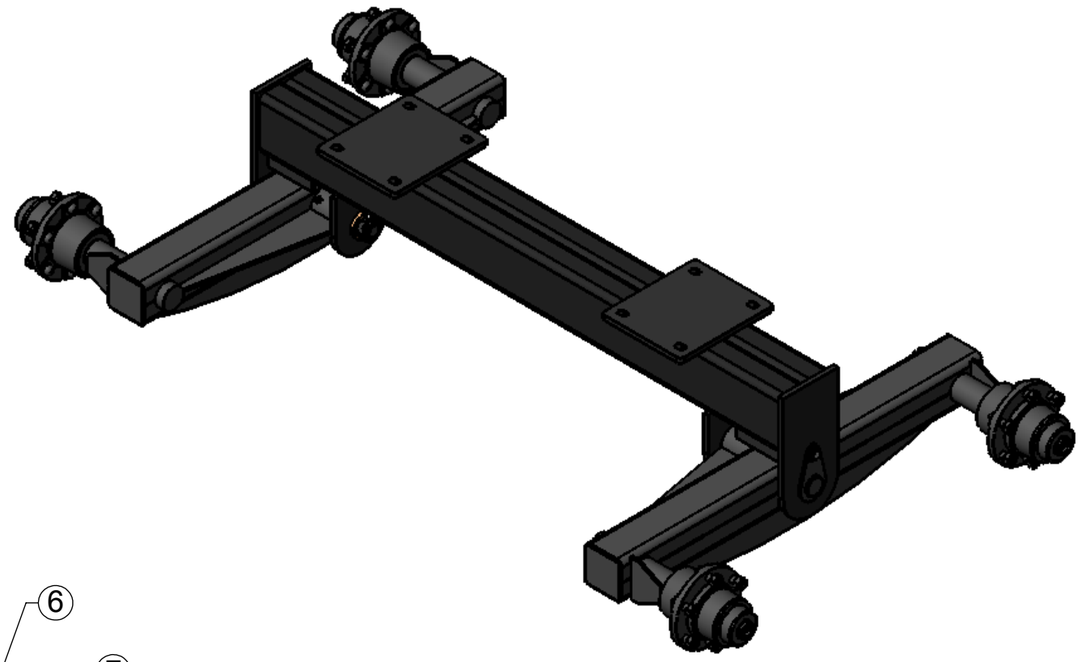

ITEM	QTDE.	Código	Nome
8	1	C077318	Eixo Quadrado Cj
7	2	2914933	Parafuso Sextavado M12 x 35 DIN933 8.8 Zincado
6	2	2900616	Arruela Lisa ø 1/2" Zincada
5	2	6801078	Contra - Pino 6 x 50 CONF. NBR 6378 - 74
4	2	6801079	Porca Castelo M30 x 2
3	2	C070187	Arruela do Eixo
2	2	C066417	Eixo Fixador do Tandem
1	2	C066419	Tandem Montado

00
Revisão

Revisão	Item	Data	Elaborado	CLP	Modificação
00		06dez2013	erno		Item Novo

ESTE DESENHO E AS INFORMAÇÕES NELE CONTIDAS SÓ PODEM SER TRANSMITIDAS A TERCEIROS SOB NOSSA AUTORIZAÇÃO.

DESENHADO POR:	DATA:	APROVADO POR:	DATA:	PESO LÍQ:.
erno	16dez2013			196.45 Kg

SWCAD
Proibido Alteração Manual

MATERIAL:	CÓDIGO DO MATERIAL:
Vide Desenho	--
NOME: Tandem Cubo Comprado Montado	CÓDIGO: C077270

TENDO DÚVIDAS NÃO ADIVINHE, PERGUNTE.

TOLERÂNCIA NÃO ESPECIFICADA VIDE ET(s) - 005

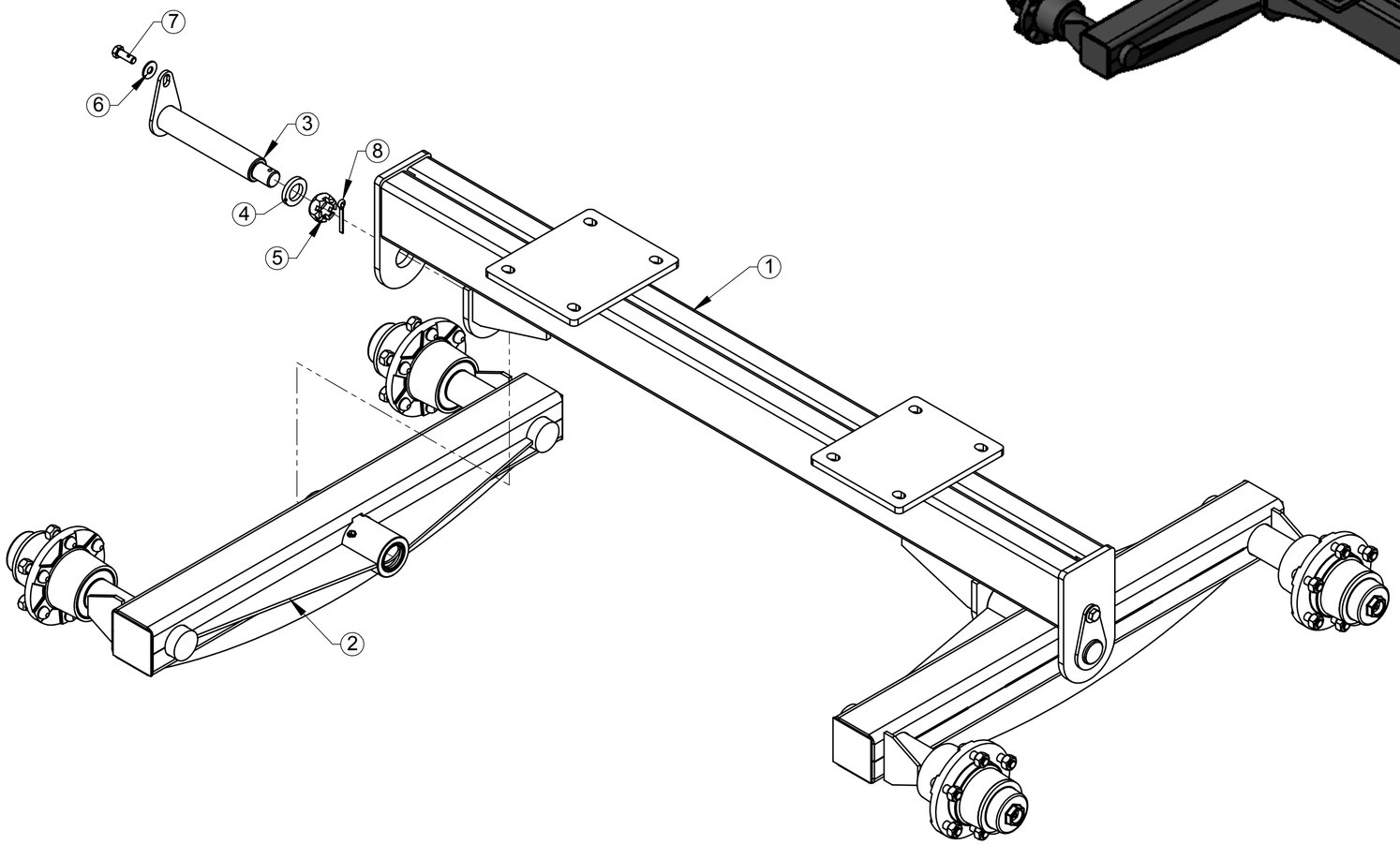

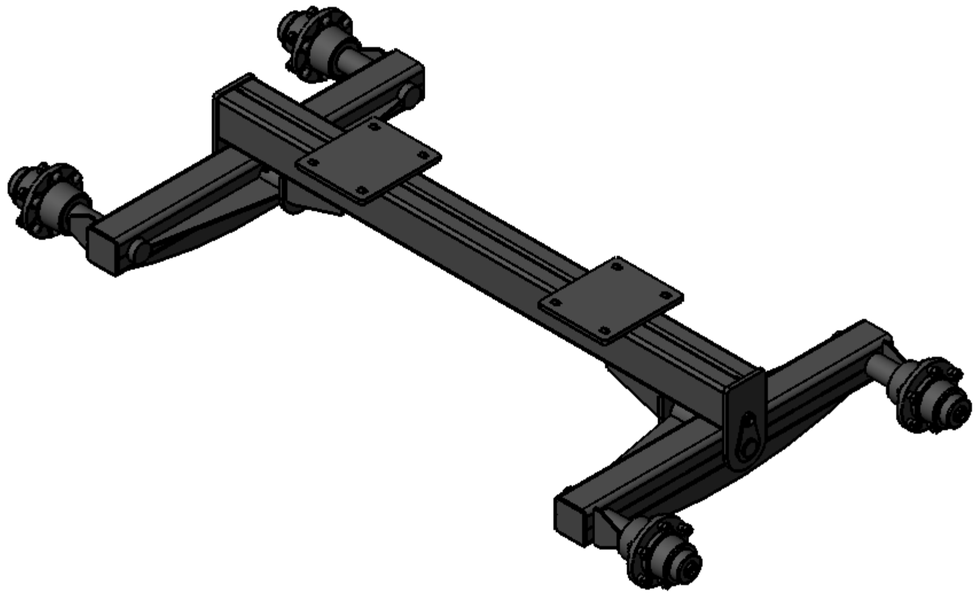

ITEM	QTDE.	Código	Nome
8	2	6801078	Contra - Pino 6 x 50 CONF. NBR 6378 - 74
7	2	2914933	Parafuso Sextavado M12 x 35 DIN933 8.8 Zincado
6	2	2900616	Arruela Lisa ø 1/2" Zincada
5	2	6801079	Porca Castelo M30 x 2
4	2	C050347	Arruela
3	2	C066417	Eixo Fixador do Tandem
2	2	C066419	Tandem Montado
1	1	C088121	Suporte do Tandem Cj

00
Revisão

Revisão	Item	Data	Elaborado	CLP	Modificação
00		15jan2015	erno		Item Novo

LUMA Implementos Agrícolas

ESTE DESENHO E AS INFORMAÇÕES NELE CONTIDAS SÓ PODEM SER TRANSMITIDAS A TERCEIROS SOB NOSSA AUTORIZAÇÃO.

DESENHADO POR:	DATA:	APROVADO POR:	DATA:	PESO LÍQ.:
erno	03dez2014			173.86 Kg

SWCAD
Proibido Alteração Manual

MATERIAL:	CÓDIGO DO MATERIAL:
Vide Desenho	--
NOME:	CÓDIGO:
Tandem Montado	C088120

TENDO DÚVIDAS NÃO ADIVINHE, PERGUNTE.

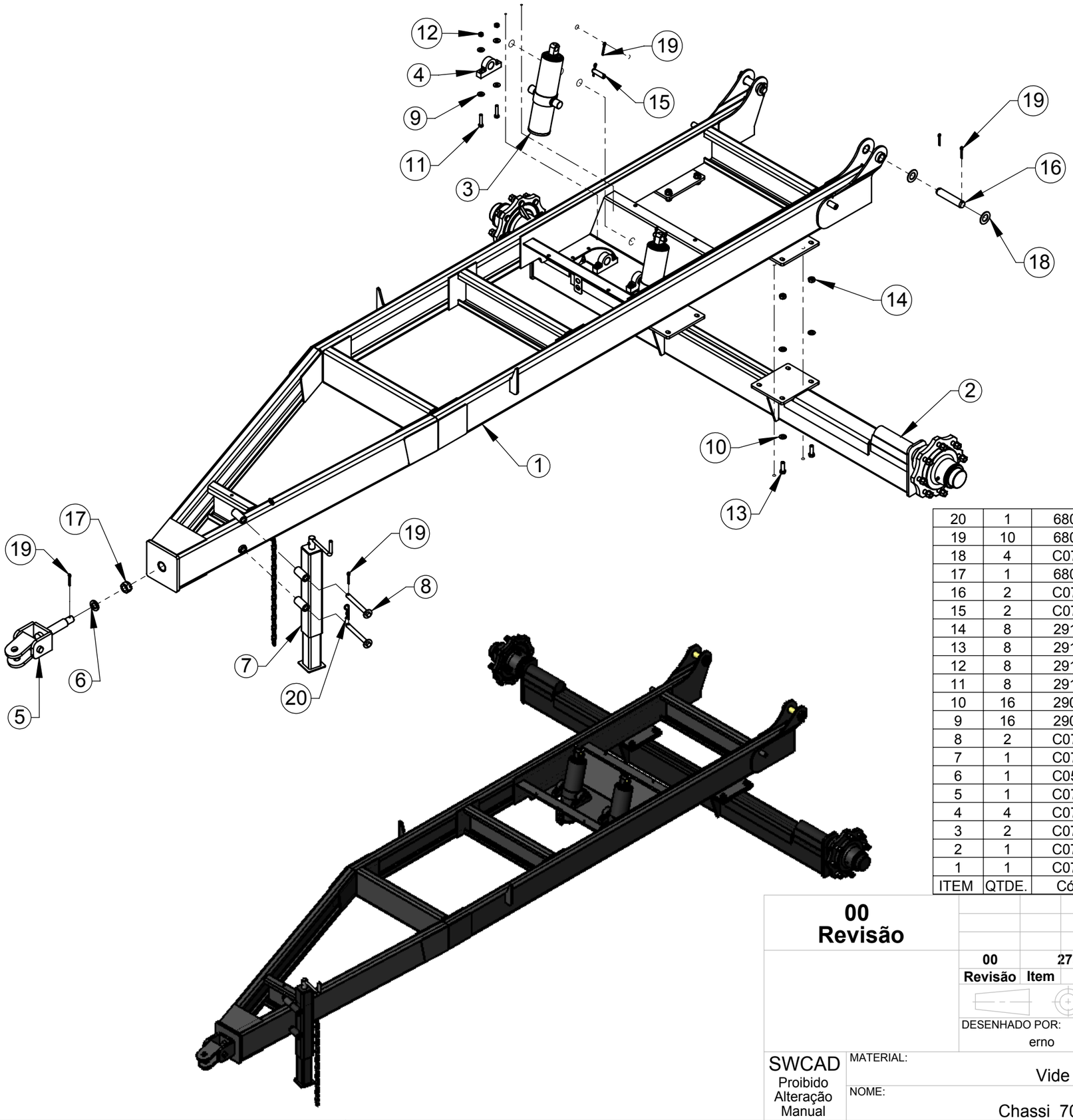

ITEM	QTDE.	Código	Nome
20	1	6801038	Trava 5 x 90 12 a 18mm
19	10	6801078	Contra - Pino 6 x 50 CONF. NBR 6378 - 74
18	4	C070419	Arruela M35
17	1	6801185	Porca Castelo 1. 1/4" 7 F
16	2	C070409	Eixo da Caçamba
15	2	C070408	Eixo do Pistão
14	8	2915412	Porca Sext. Auto F. M16 Classe 8.8 Zc
13	8	2914988	Parafuso Sextavado M16 x 50 8.8 ZN DIN 24017-92
12	8	2915410	Porca Sext. Autofr. M12 Classe8 ZN ISO 10511-97
11	8	2914936	Parafuso Sextavado M12 x 60
10	16	2900610	Arruela Lisa 5/8"
9	16	2900616	Arruela Lisa ø 1/2" Zincada
8	2	C077320	Fixador do Macaco Cj
7	1	C077158	Macaco Completo
6	1	C050347	Arruela
5	1	C077134	Engate da Carreta Cj
4	4	C070242	Mancal do Pistão
3	2	C077159	Pistão Telescopico 7000
2	1	C077253	Eixo Quadrado Maior Montado
1	1	C077316	Chassi 7000 Cj

00
Revisão

Revisão	Item	Data	Elaborado	CLP	Modificação
00		27ago2013	erno		Item Novo

ESTE DESENHO E AS INFORMAÇÕES NELE CONTIDAS SÓ PODEM SER TRANSMITIDAS A TERCEIROS SOB NOSSA AUTORIZAÇÃO.

DESENHADO POR:	DATA:	APROVADO POR:	DATA:	PESO LÍQ:.
erno	27mai2016	Edmilson		645.71 Kg

SWCAD
Proibido Alteração Manual

MATERIAL:	CÓDIGO DO MATERIAL:
Vide Desenho	
NOME:	**CÓDIGO:**
Chassi 7000 Montado	C077254

TENDO DÚVIDAS NÃO ADIVINHE, PERGUNTE.

TOLERÂNCIA NÃO ESPECIFICADA VIDE ET(s) - 005

ITEM	QTDE.	Código	Nome
16	8	2915412	Porca Sext. Auto F. M16 Classe 8.8 Zc
15	8	6900011	Parafuso Sext. M16x190 10.9 ZN DIN EN24017-92
14	16	2900610	Arruela Lisa 5/8"
13	2	C077296	Espaçador 7000 Rodado Duplo Cj (140mm)
12	1	C088127	Eixo Dianteiro Montado
11	2	C070408	Eixo do Pistão
10	2	C077159	Pistão Telescopico 7000
9	8	2915410	Porca Sext. Autofr. M12 Classe8 ZN ISO 10511-97
8	8	2914936	Parafuso Sextavado M12 x 60
7	8	2900616	Arruela Lisa ø 1/2" Zincada
6	4	C070242	Mancal do Pistão
5	8	6801078	Contra - Pino 6 x 50 CONF. NBR 6378 - 74
4	4	C070419	Arruela M35
3	2	C070409	Eixo da Caçamba
2	1	C088116	Eixo Cubo Comprado Cj
1	1	C077297	Chassi Dois Eixos Cj

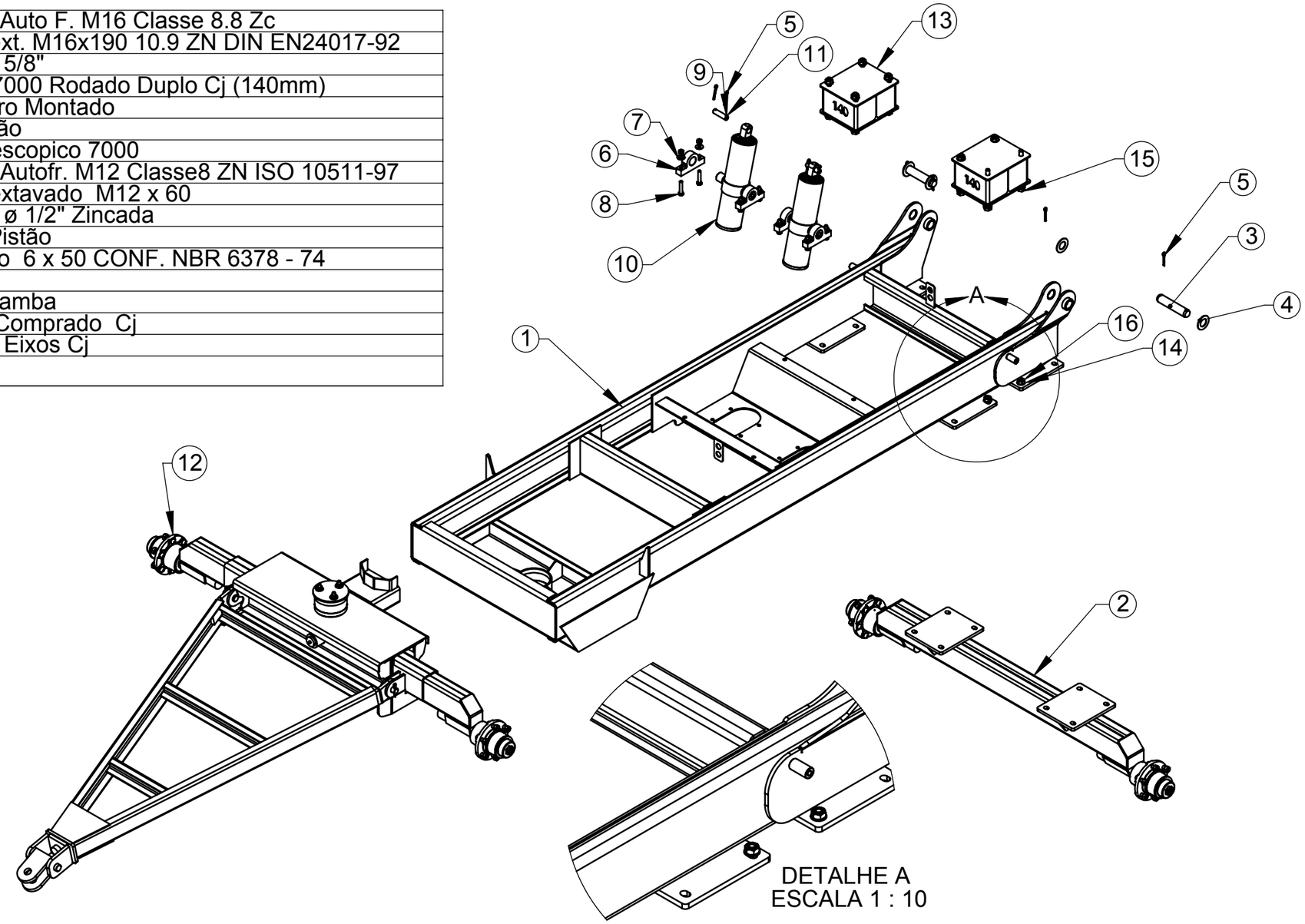

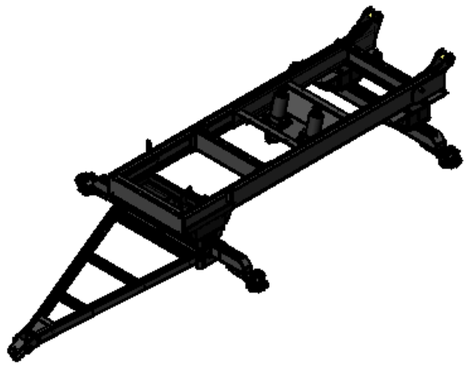

00 Revisão						
	00		**16mar2015**	**erno**		**Item Novo**
	Revisão	**Item**	**Data**	**Elaborado**	**CLP**	**Modificação**

LUMA Implementos Agrícolas

ESTE DESENHO E AS INFORMAÇÕES NELE CONTIDAS SÓ PODEM SER TRANSMITIDAS A TERCEIROS SOB NOSSA AUTORIZAÇÃO.

DESENHADO POR:	DATA:	APROVADO POR:	DATA:	PESO LÍQ:.
erno	15dez2014			588.70 Kg

SWCAD
Proibido Alteração Manual

MATERIAL:	CÓDIGO DO MATERIAL:
Vide Desenho	--
NOME:	CÓDIGO:
Chassi 7000 Dois Eixos Montado	C077294

TENDO DÚVIDAS NÃO ADIVINHE, PERGUNTE.

TOLERÂNCIA NÃO ESPECIFICADA VIDE ET(s) - 005

ITEM	QTDE.	Código	Nome
16	8	2915412	Porca Sext. Auto F. M16 Classe 8.8 Zc
15	8	2914808	Parafuso Sext. M16x160 8.8 ZN DIN EN 24017-92
14	16	2900610	Arruela Lisa 5/8"
13	2	C077301	Espaçador 7000 Tandem Cj
12	1	C088127	Eixo Dianteiro Montado
11	2	C070408	Eixo do Pistão
10	2	C077159	Pistão Telescopico 7000
9	8	2915410	Porca Sext. Autofr. M12 Classe8 ZN ISO 10511-97
8	8	2914936	Parafuso Sextavado M12 x 60
7	8	2900616	Arruela Lisa ø 1/2" Zincada
6	4	C070242	Mancal do Pistão
5	8	6801078	Contra - Pino 6 x 50 CONF. NBR 6378 - 74
4	4	C070419	Arruela M35
3	2	C070409	Eixo da Caçamba
2	1	C088120	Tandem Montado
1	1	C077297	Chassi Dois Eixos Cj

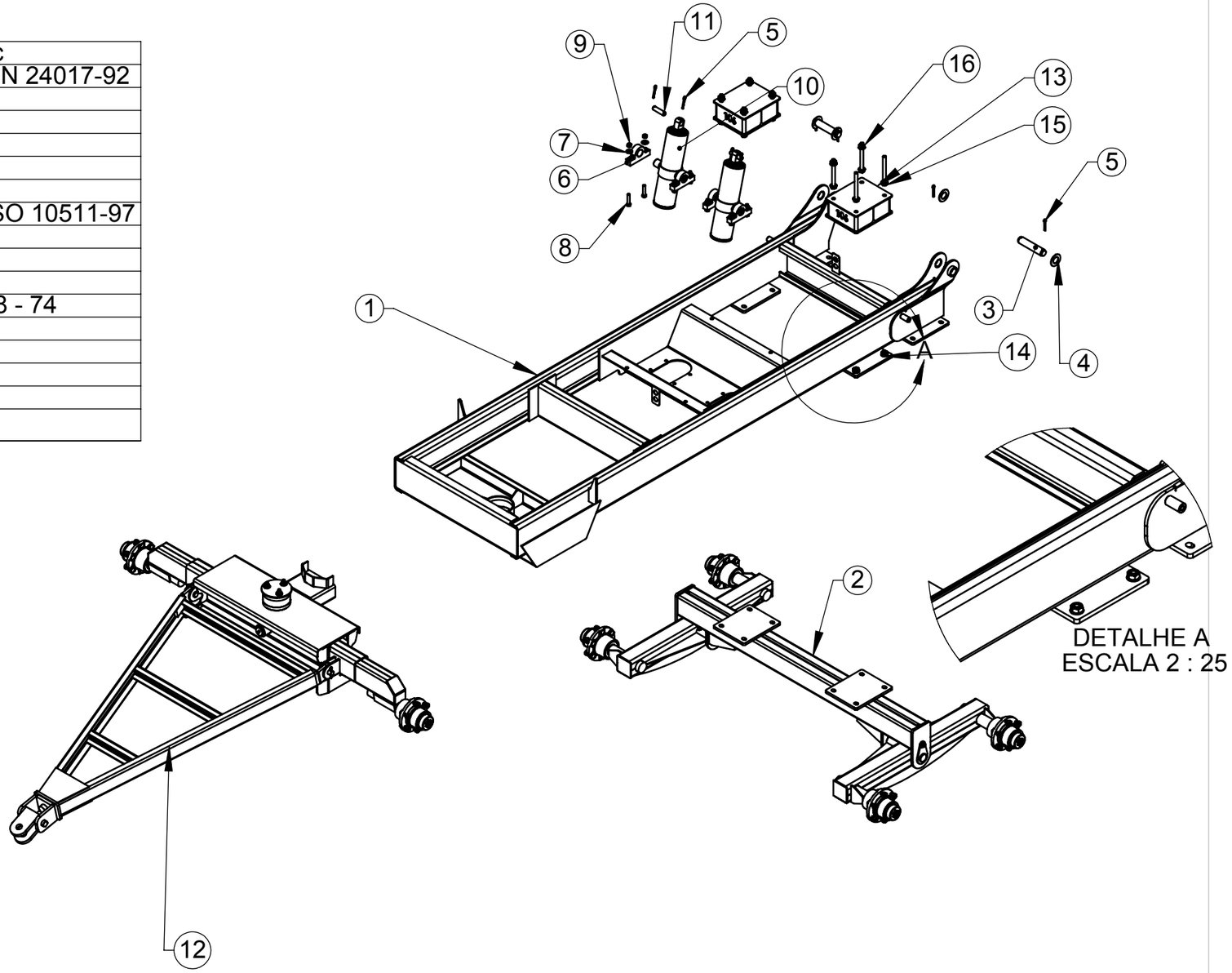

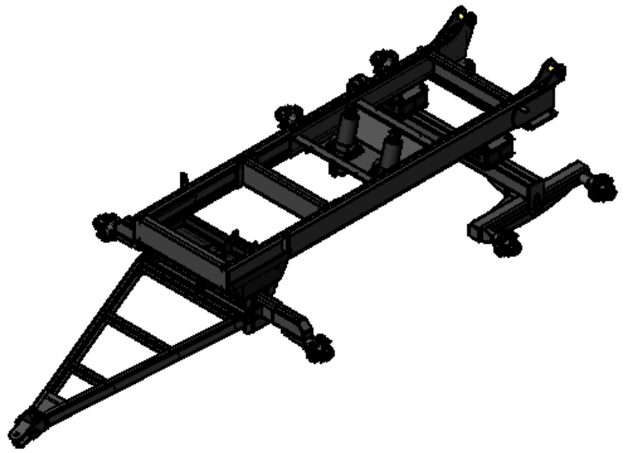

00 Revisão						
	00		**23abr2015**	**erno**		**Item Novo**
	Revisão	**Item**	**Data**	**Elaborado**	**CLP**	**Modificação**

LUMA Implementos Agrícolas

ESTE DESENHO E AS INFORMAÇÕES NELE CONTIDAS SÓ PODEM SER TRANSMITIDAS A TERCEIROS SOB NOSSA AUTORIZAÇÃO.

DESENHADO POR:	DATA:	APROVADO POR:	DATA:	PESO LÍQ:.
erno	16abr2015			695.33 Kg

SWCAD
Proibido Alteração Manual

MATERIAL:	CÓDIGO DO MATERIAL:
Vide Desenho	--
NOME:	**CÓDIGO:**
Chassi Dois Eixos Tandem Montado	C077304

TENDO DÚVIDAS NÃO ADIVINHE, PERGUNTE.

TOLERÂNCIA NÃO ESPECIFICADA VIDE ET(s) - 005

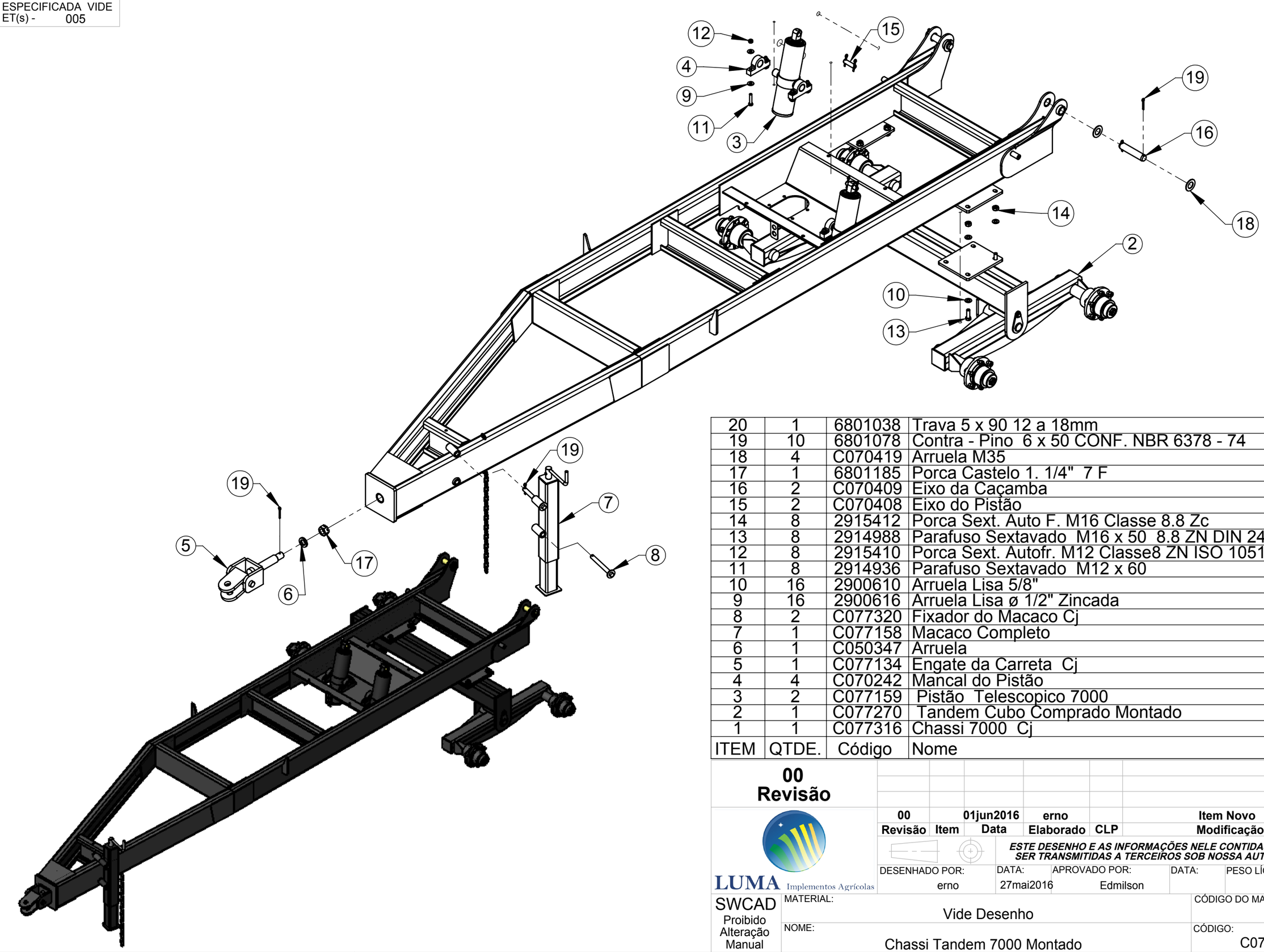

ITEM	QTDE.	Código	Nome
20	1	6801038	Trava 5 x 90 12 a 18mm
19	10	6801078	Contra - Pino 6 x 50 CONF. NBR 6378 - 74
18	4	C070419	Arruela M35
17	1	6801185	Porca Castelo 1. 1/4" 7 F
16	2	C070409	Eixo da Caçamba
15	2	C070408	Eixo do Pistão
14	8	2915412	Porca Sext. Auto F. M16 Classe 8.8 Zc
13	8	2914988	Parafuso Sextavado M16 x 50 8.8 ZN DIN 24017-92
12	8	2915410	Porca Sext. Autofr. M12 Classe8 ZN ISO 10511-97
11	8	2914936	Parafuso Sextavado M12 x 60
10	16	2900610	Arruela Lisa 5/8"
9	16	2900616	Arruela Lisa ø 1/2" Zincada
8	2	C077320	Fixador do Macaco Cj
7	1	C077158	Macaco Completo
6	1	C050347	Arruela
5	1	C077134	Engate da Carreta Cj
4	4	C070242	Mancal do Pistão
3	2	C077159	Pistão Telescopico 7000
2	1	C077270	Tandem Cubo Comprado Montado
1	1	C077316	Chassi 7000 Cj

00
Revisão

Revisão	Item	Data	Elaborado	CLP	Modificação
00		01jun2016	erno		Item Novo

LUMA Implementos Agrícolas

ESTE DESENHO E AS INFORMAÇÕES NELE CONTIDAS SÓ PODEM SER TRANSMITIDAS A TERCEIROS SOB NOSSA AUTORIZAÇÃO.

DESENHADO POR:	DATA:	APROVADO POR:	DATA:	PESO LÍQ:.
erno	27mai2016	Edmilson		592.66 Kg

SWCAD
Proibido Alteração Manual

MATERIAL: Vide Desenho

CÓDIGO DO MATERIAL:

NOME: Chassi Tandem 7000 Montado

CÓDIGO: C077319

TENDO DÚVIDAS NÃO ADIVINHE, PERGUNTE.

TOLERÂNCIA NÃO ESPECIFICADA VIDE ET(s) - 005

ITEM	QTDE.	Código	Nome
13	4	6801078	Contra - Pino 6 x 50 CONF. NBR 6378 - 74
12	2	C080086	Eixo Fixador
11	1	C077134	Engate da Carreta Cj
10	1	C080074	Fixador
9	1	C088129	Cabeçalho Cj
8	3	2915410	Porca Sext. Autofr. M12 Classe8 ZN ISO 10511-97
7	3	2900616	Arruela Lisa ø 1/2" Zincada
6	1	2902504	Graxeira Reta M8 x 1 DIN 71412
5	2	6801185	Porca Castelo 1. 1/4" 7 F
4	2	C050347	Arruela
3	1	C080070	Eixo Guia
2	1	C088125	Suporte do Eixo Dianteiro Cj
1	1	C088126	Eixo Dianteiro Cubo Comprado Cj

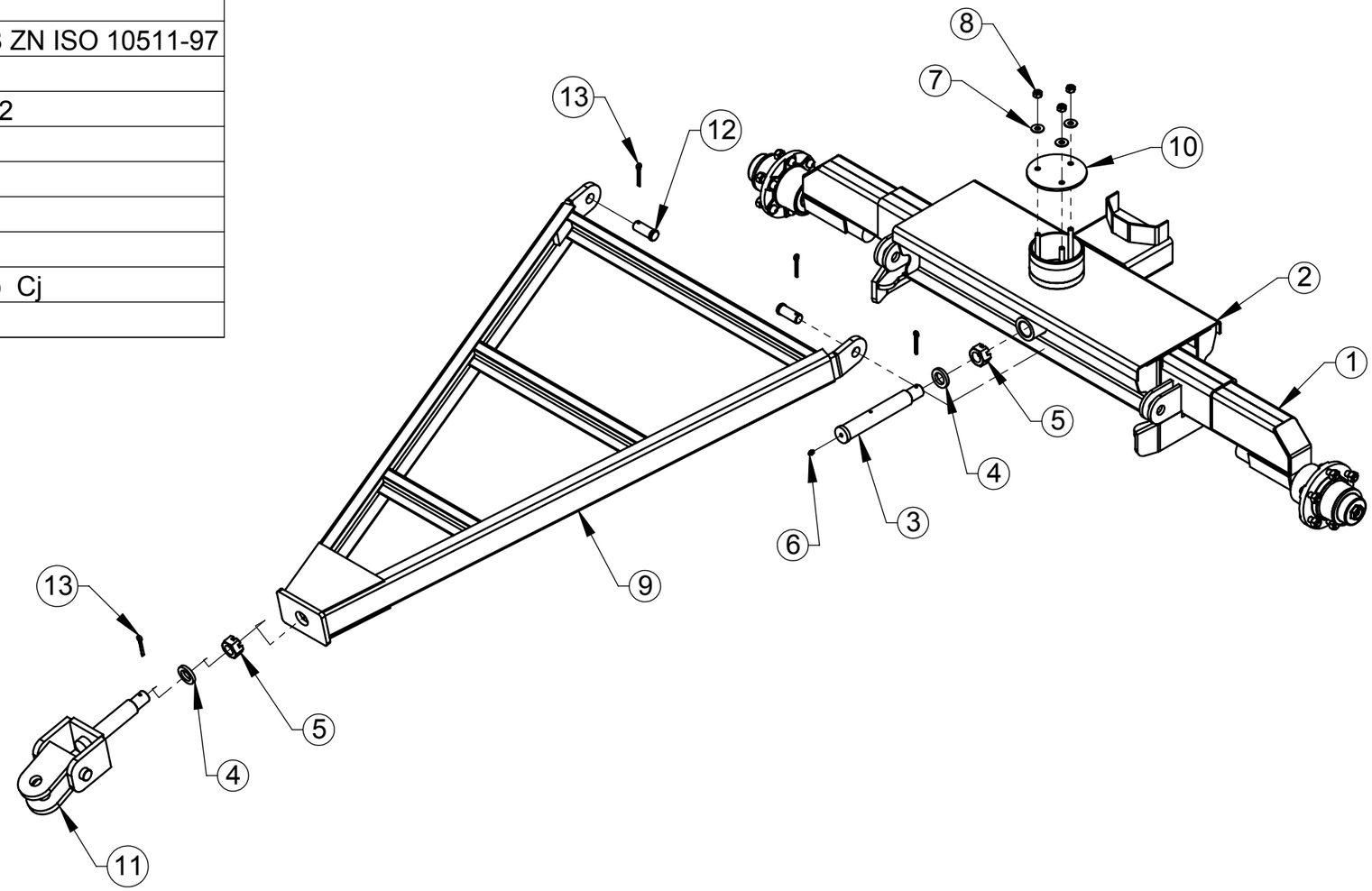

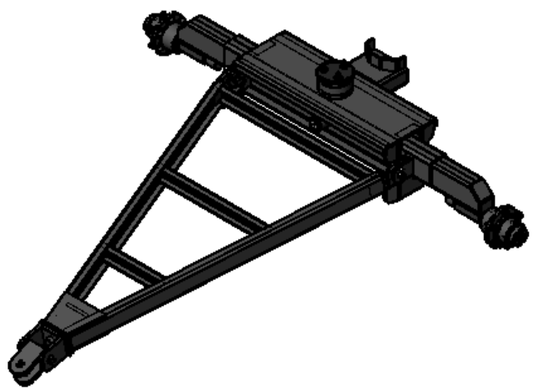

00
Revisão

Revisão	Item	Data	Elaborado	CLP	Modificação
00		17dez2014	erno		Item Novo

LUMA Implementos Agrícolas

ESTE DESENHO E AS INFORMAÇÕES NELE CONTIDAS SÓ PODEM SER TRANSMITIDAS A TERCEIROS SOB NOSSA AUTORIZAÇÃO.

DESENHADO POR:	DATA:	APROVADO POR:	DATA:	PESO LÍQ:.
erno	05dez2014	Edmilson		167.15 Kg

SWCAD
Proibido Alteração Manual

MATERIAL: Vide Desenho

CÓDIGO DO MATERIAL:

NOME: Eixo Dianteiro Montado

CÓDIGO: C088127

TENDO DÚVIDAS NÃO ADIVINHE, PERGUNTE.

TOLERÂNCIA NÃO ESPECIFICADA VIDE ET(s) - 005

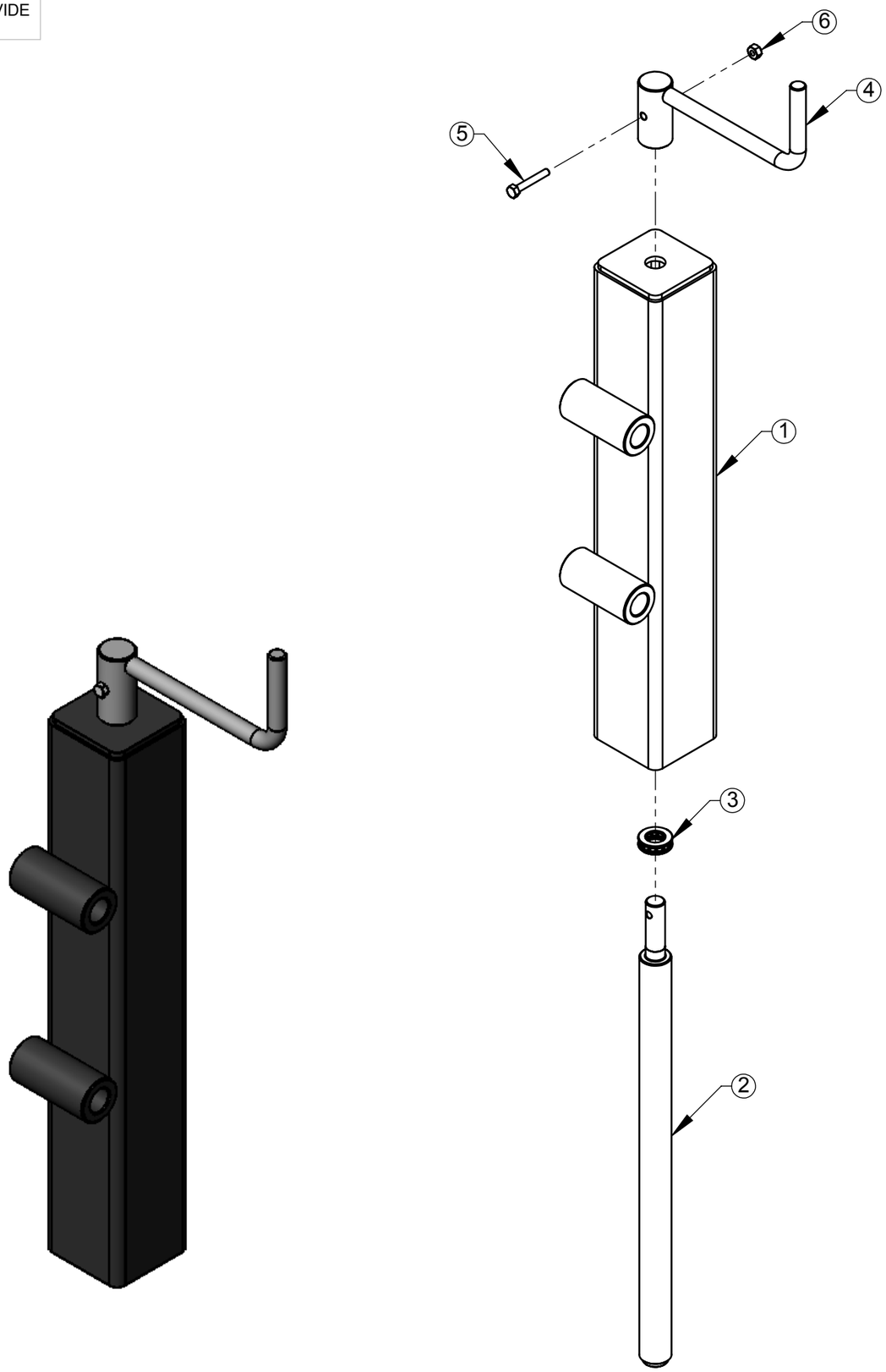

ITEM	QTDE.	Código	Nome
6	1	2915404	Porca Sext. AutoFr. M6 Classe 8 ZN ISO 10511-97
5	1	2914906	Parafuso Sextavado M6 x 40 8.8 DIN EN 24014 Zn
4	1	C066145	Manivela Cj
3	1	6801058	Rolamento-Axial de Esferas de Escora Simples 51103
2	1	C060246	Rosca do Macaco (Metrico Passo 5mm)
1	1	C077156	Tubo Maior do Macaco Cj

00
Revisão

Revisão	Item	Data	Elaborado	CLP	Modificação
00		20set2012	erno		Item novo.

ESTE DESENHO E AS INFORMAÇÕES NELE CONTIDAS SÓ PODEM SER TRANSMITIDAS A TERCEIROS SOB NOSSA AUTORIZAÇÃO.

DESENHADO POR:	DATA:	APROVADO POR:	DATA:	PESO LÍQ:.
erno	17set2012			8.23 Kg

SWCAD
Proibido Alteração Manual

MATERIAL: Vide Desenho

CÓDIGO DO MATERIAL: --

NOME: Macaco Superior Montado

CÓDIGO: C077157

TENDO DÚVIDAS NÃO ADIVINHE, PERGUNTE.

TOLERÂNCIA NÃO ESPECIFICADA VIDE ET(s) - 005

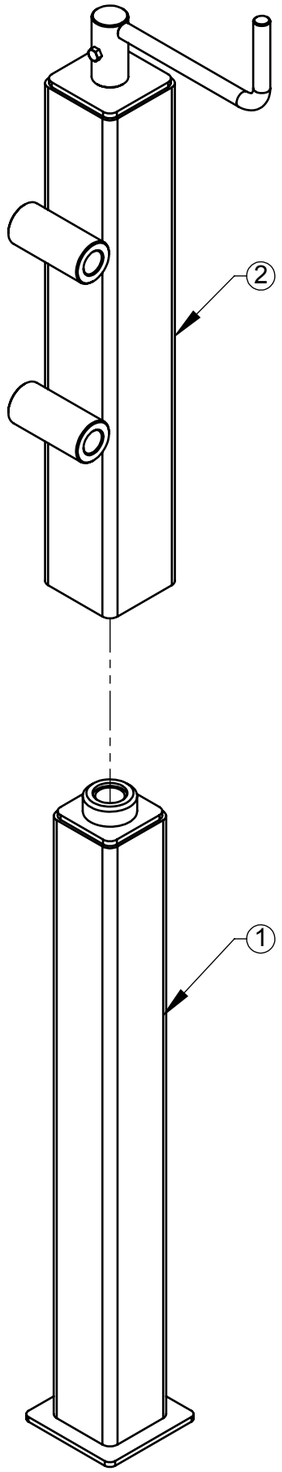

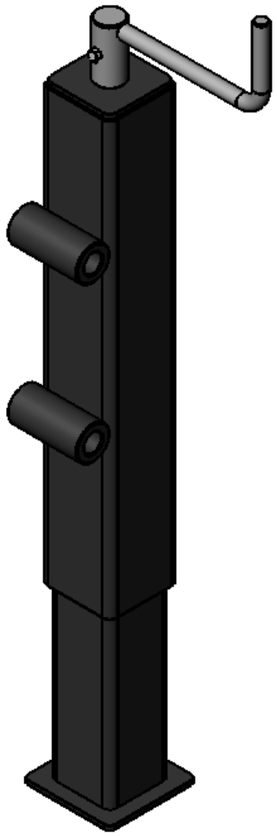

ITEM	QTDE.	Código	Nome
2	1	C077157	Macaco Superior Montado
1	1	C077155	Tubo Menor do Macaco Cj

00 Revisão						
	00		**20set2012**	**erno**		**Item novo.**
	Revisão	**Item**	**Data**	**Elaborado**	**CLP**	**Modificação**

ESTE DESENHO E AS INFORMAÇÕES NELE CONTIDAS SÓ PODEM SER TRANSMITIDAS A TERCEIROS SOB NOSSA AUTORIZAÇÃO.

DESENHADO POR:	DATA:	APROVADO POR:	DATA:	PESO LÍQ:.
erno	17set2012			13.37 Kg

SWCAD Proibido Alteração Manual	MATERIAL: Vide Desenho	CÓDIGO DO MATERIAL: --
	NOME: Macaco Completo	CÓDIGO: C077158

TENDO DÚVIDAS NÃO ADIVINHE, PERGUNTE.

TOLERÂNCIA NÃO ESPECIFICADA VIDE ET(s) - 005

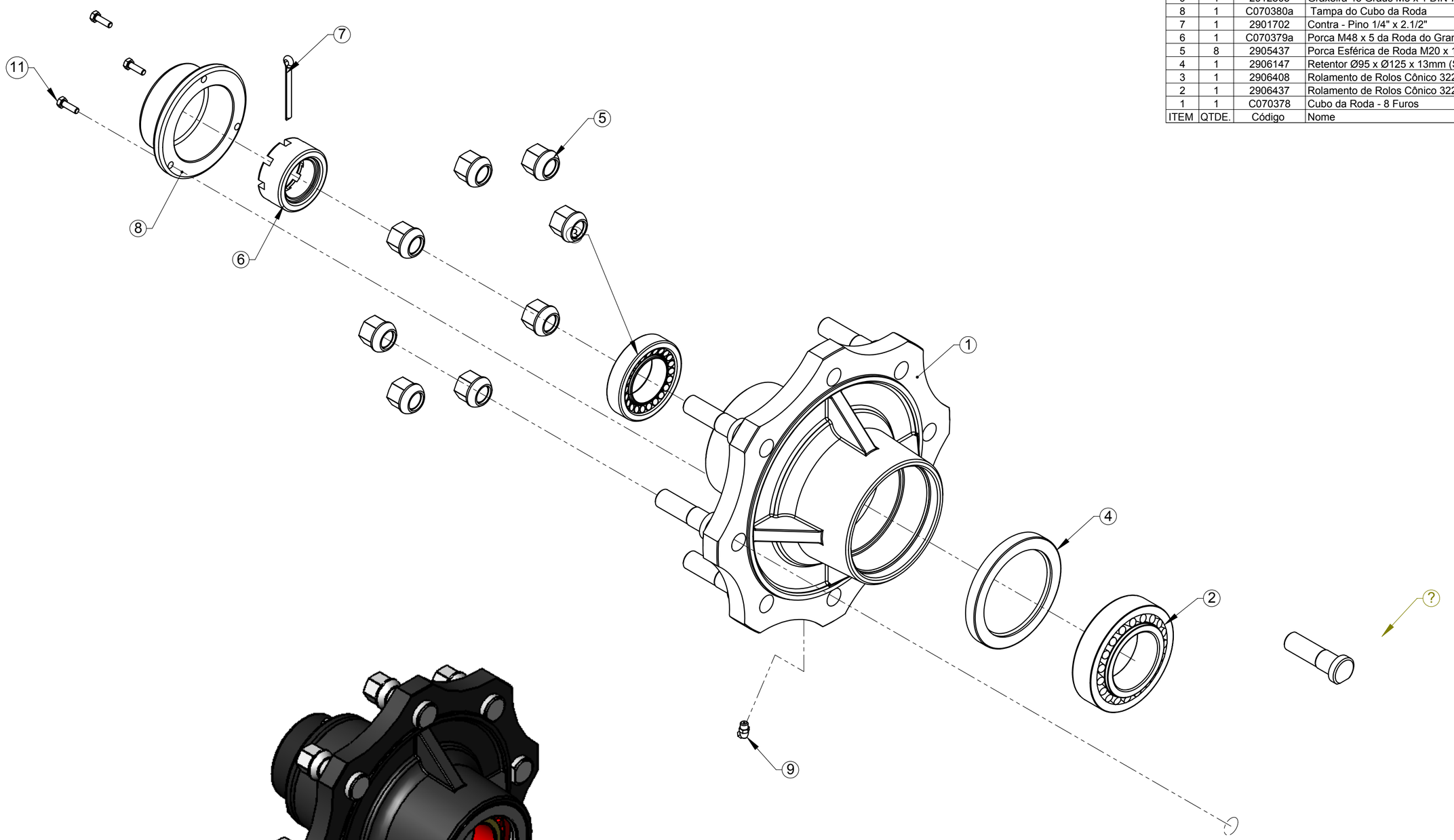

ITEM	QTDE.	Código	Nome
11	3	2914904	Parafuso Sextavado M6 x 20 5,6
10	8	2915069	Parafuso Roda M20 x 70 x 1,5 RP ET CL 10.9
9	1	2912505	Graxeira 45 Graus M8 x 1 DIN 71412
8	1	C070380a	Tampa do Cubo da Roda
7	1	2901702	Contra - Pino 1/4" x 2.1/2"
6	1	C070379a	Porca M48 x 5 da Roda do Graneleiro
5	8	2905437	Porca Esférica de Roda M20 x 1,5 - 6H DIN 74361 - A20
4	1	2906147	Retentor Ø95 x Ø125 x 13mm (Sabó 00045 B LI NBR)
3	1	2906408	Rolamento de Rolos Cônico 32210 X - G -
2	1	2906437	Rolamento de Rolos Cônico 32213 (120x32,75x65)
1	1	C070378	Cubo da Roda - 8 Furos

00
Revisão

Revisão	Item	Data	Elaborado	CLP	Modificação
00		22ago2013	erno		Item Novo

LUMA Implementos Agrícolas

ESTE DESENHO E AS INFORMAÇÕES NELE CONTIDAS SÓ PODEM SER TRANSMITIDAS A TERCEIROS SOB NOSSA AUTORIZAÇÃO.

DESENHADO POR:	DATA:	APROVADO POR:	DATA:	PESO LÍQ.:
erno	20ago2013			55.76 Kg

SWCAD
Proibido Alteração Manual

MATERIAL:	CÓDIGO DO MATERIAL:
Vide Desenho	--
NOME:	**CÓDIGO:**
Cubo da Roda 8 Furos Montado	C077251

TENDO DÚVIDAS NÃO ADIVINHE, PERGUNTE.

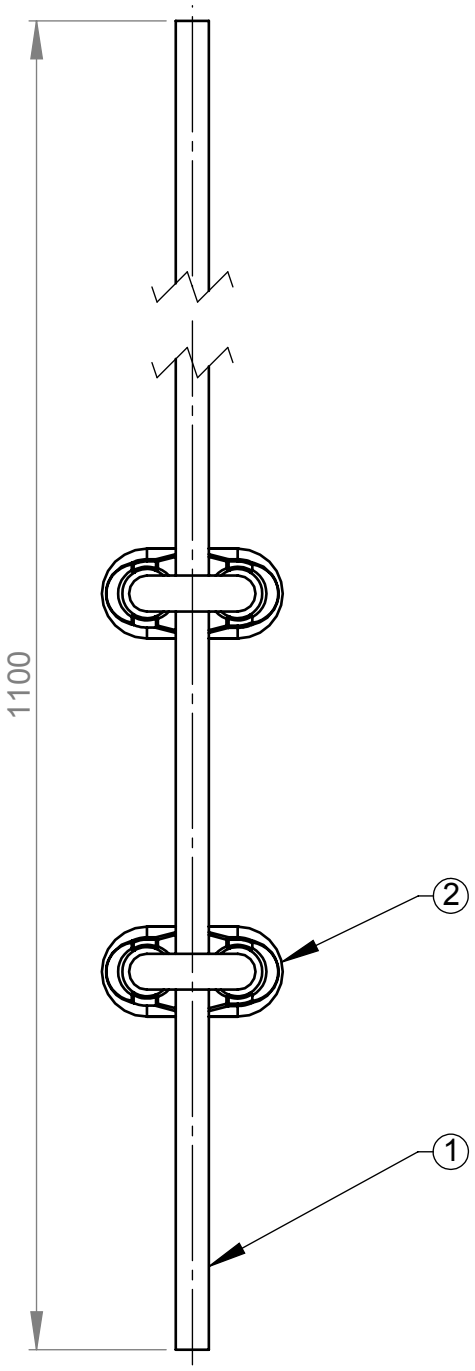

ITEM	QTDE.	Código	Nome
2	2	6801189	Presilha 3/16" Cj
1	1	C050445	Cabo de Abertura da Tampa 11/64" (Ø4.36mm x 1100mm)

00
Revisão

Revisão	Item	Data	Elaborado	CLP	Modificação
00		29set2014	erno		Item novo.

ESTE DESENHO E AS INFORMAÇÕES NELE CONTIDAS SÓ PODEM SER TRANSMITIDAS A TERCEIROS SOB NOSSA AUTORIZAÇÃO.

DESENHADO POR:	DATA:	APROVADO POR:	DATA:	PESO LÍQ:.
erno	04set2014			0.16 Kg

SWCAD
Proibido Alteração Manual

MATERIAL:	CÓDIGO DO MATERIAL:
Vide Desenho	--

NOME:	CÓDIGO:
Cabo de Abertura da Tampa Montado	C055380

TENDO DÚVIDAS NÃO ADIVINHE, PERGUNTE.

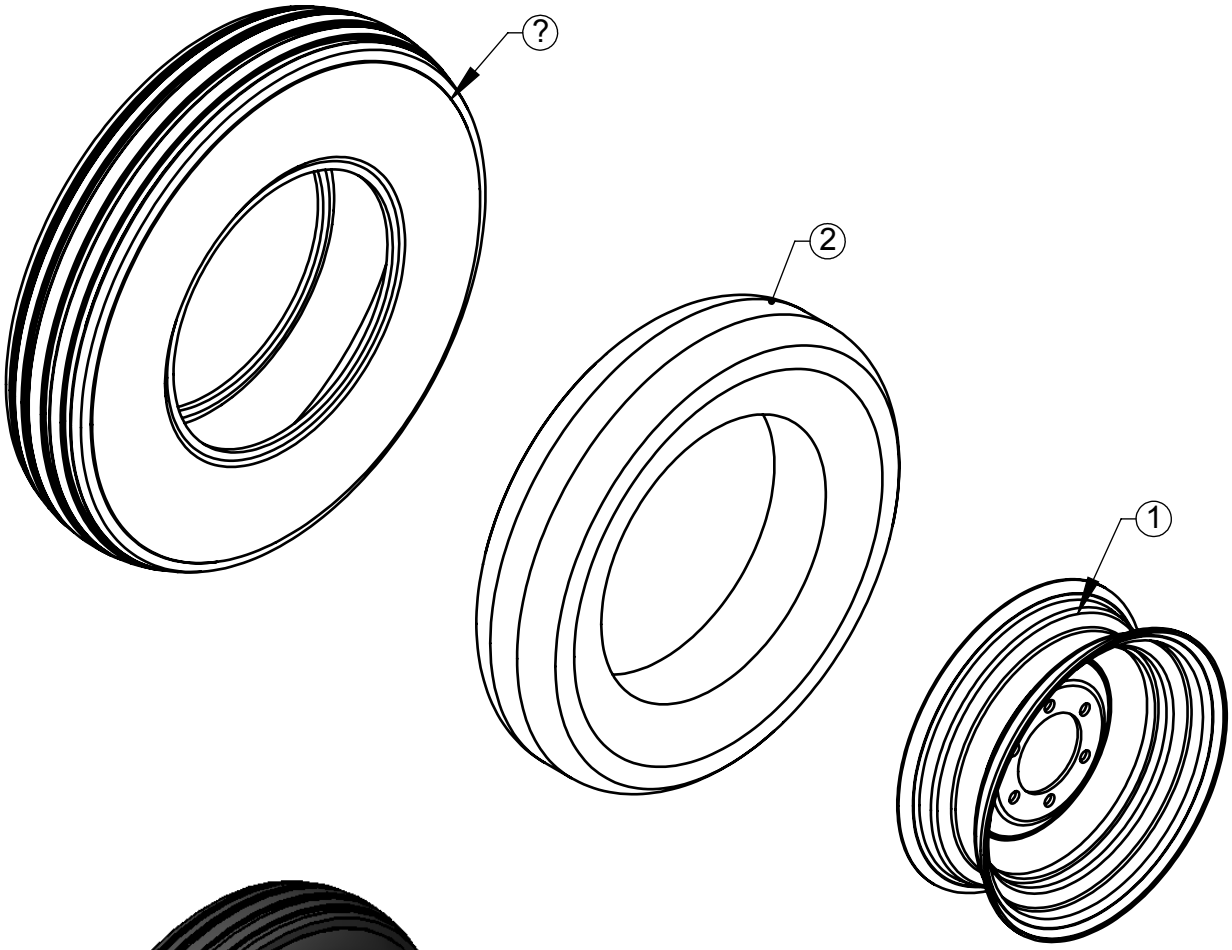

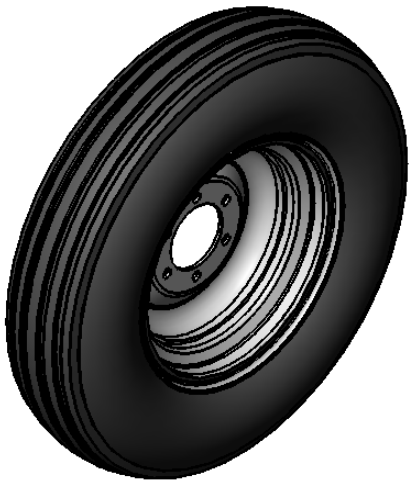

ITEM	QTDE.	Código	Nome
3	1	6801063	Pneu 7.50-16 (Carreta 5000)
2	1	6900002	Câmara de Ar 8.25/7.50 R16
1	1	6801027	Roda Agricola 5.50Fx16

00
Revisão

Revisão	Item	Data	Elaborado	CLP	Modificação
00		10jun2013	erno		Item novo.

ESTE DESENHO E AS INFORMAÇÕES NELE CONTIDAS SÓ PODEM SER TRANSMITIDAS A TERCEIROS SOB NOSSA AUTORIZAÇÃO.

DESENHADO POR:	DATA:	APROVADO POR:	DATA:	PESO LÍQ:.
erno	28mar2013			25.07 Kg

SWCAD
Proibido Alteração Manual

MATERIAL:	CÓDIGO DO MATERIAL:
Vide Desenho	--

NOME:	CÓDIGO:
Roda Simples Montado	C044062

TENDO DÚVIDAS NÃO ADIVINHE, PERGUNTE.

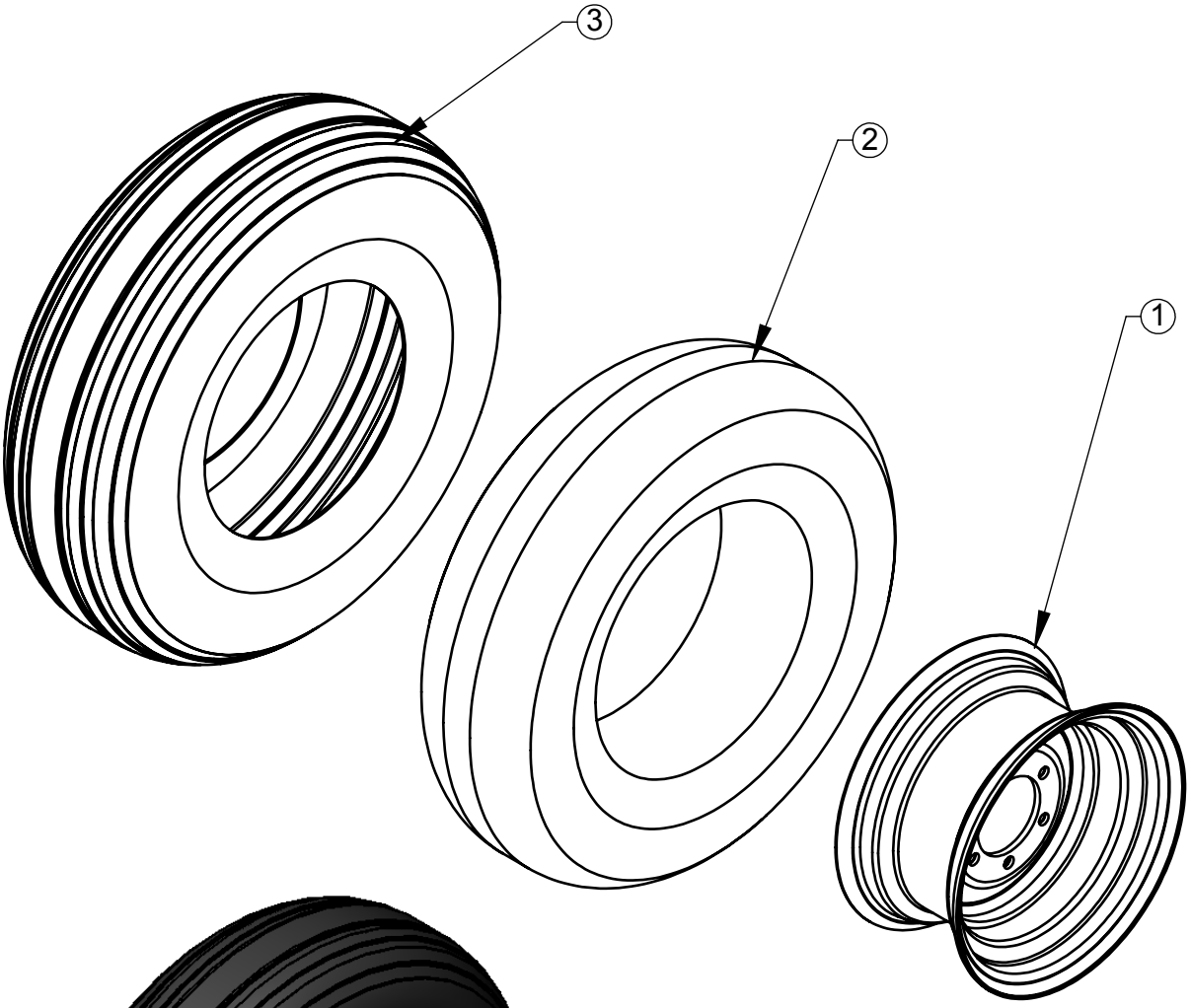

ITEM	QTDE.	Código	Nome
3	1	5036070	Pneu 11L-15-8 p/ Maq. Agrícola
2	1	2905322	Câmara de Ar AD 1915 p/ Pneu 11L-15
1	1	6801029	Roda Agricola RB-2593/15801 LB 8LBx15

00
Revisão

Revisão	Item	Data	Elaborado	CLP	Modificação
00		06fev2014	erno		Item novo.

ESTE DESENHO E AS INFORMAÇÕES NELE CONTIDAS SÓ PODEM SER TRANSMITIDAS A TERCEIROS SOB NOSSA AUTORIZAÇÃO.

DESENHADO POR:	DATA:	APROVADO POR:	DATA:	PESO LÍQ:.
erno	06jun2013			21.56 Kg

SWCAD
Proibido Alteração Manual

MATERIAL:	CÓDIGO DO MATERIAL:
Vide Desenho	--

NOME:	CÓDIGO:
Roda Montado Aro RB-2593/15801 LB	C066353

TENDO DÚVIDAS NÃO ADIVINHE, PERGUNTE.

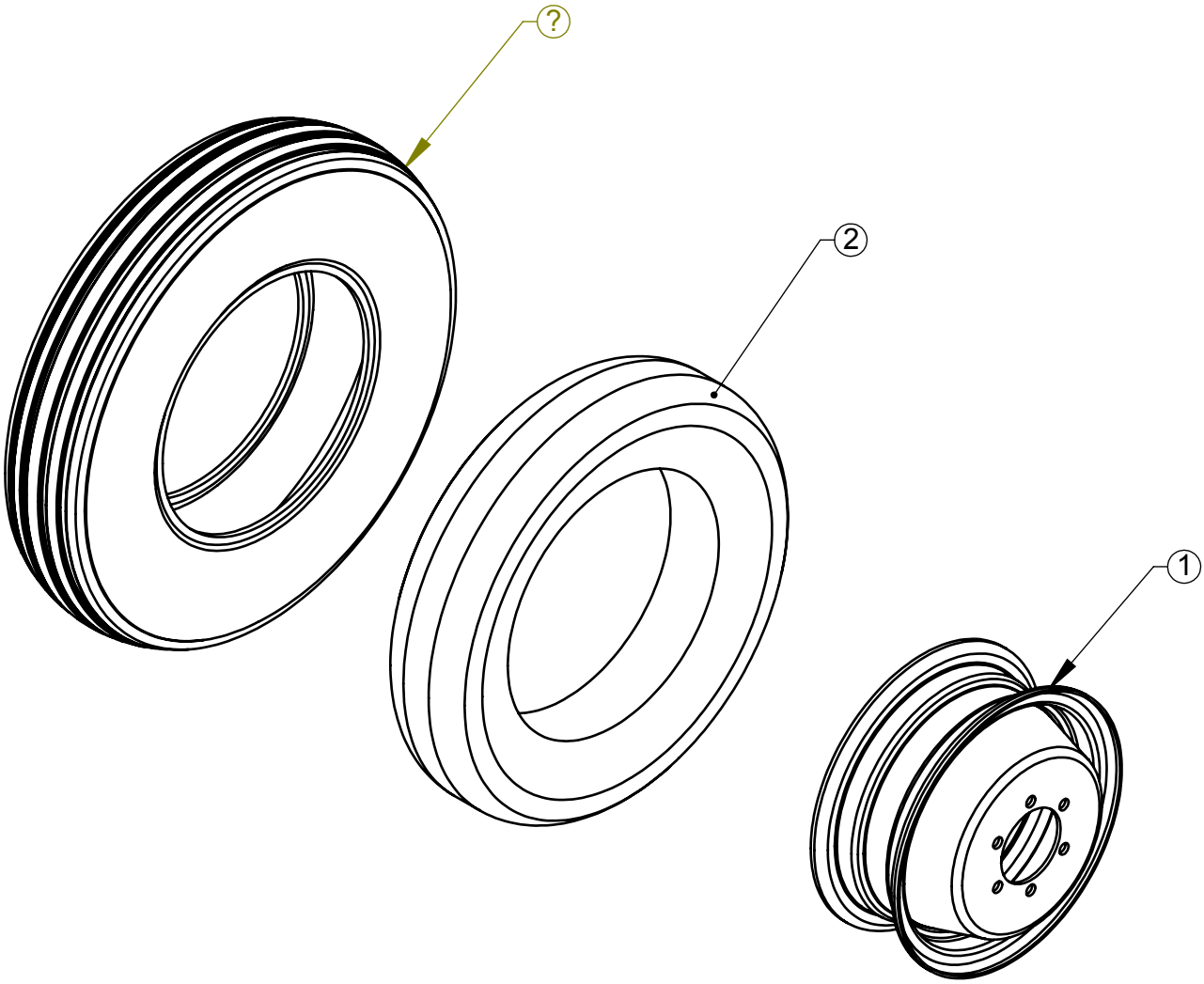

ITEM	QTDE.	Código	Nome
3	1	6801063	Pneu 7.50-16 (Carreta 5000)
2	1	6900002	Câmara de Ar 8.25/7.50 R16
1	1	6801026	Roda Agricola Duplavel 5.50Fx16

00
Revisão

Revisão	Item	Data	Elaborado	CLP	Modificação
00			erno		Item novo.

ESTE DESENHO E AS INFORMAÇÕES NELE CONTIDAS SÓ PODEM SER TRANSMITIDAS A TERCEIROS SOB NOSSA AUTORIZAÇÃO.

DESENHADO POR:	DATA:	APROVADO POR:	DATA:	PESO LÍQ:.
erno	06jun2013			29.17 Kg

SWCAD
Proibido Alteração Manual

MATERIAL:	CÓDIGO DO MATERIAL:
Vide Desenho	--

NOME:	CÓDIGO:
Roda Montado Aro RB-2288-16551	C066354